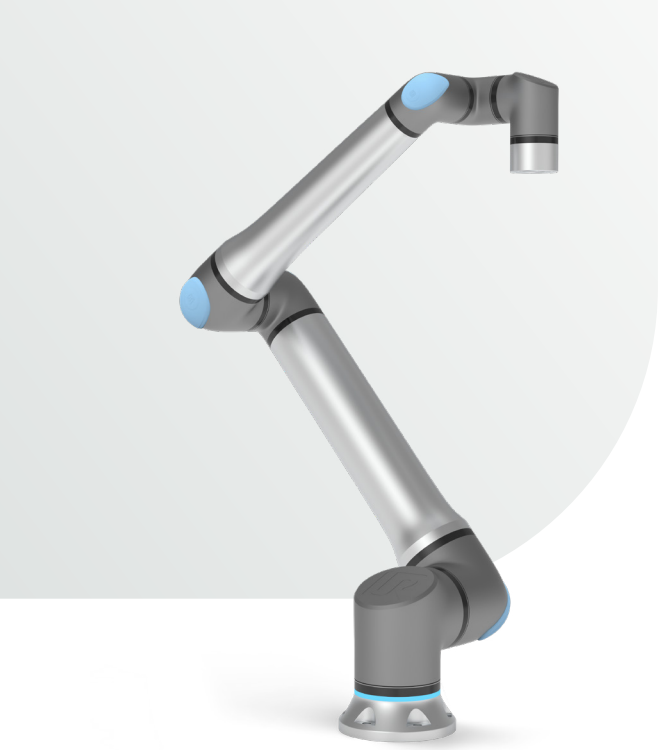

UNIVERSAL ROBOTS

UR20

Especificaciones técnicas

El UR20, el primero de nuestros cobots de alto rendimiento de nueva generación, ha sido rediseñado desde cero para ofrecer hasta un 30% más de velocidad y par, capacidades avanzadas de control de movimiento y una experiencia de usuario de primera clase.

Los cobots UR aportan una versatilidad increíble y una facilidad de uso sin precedentes a sus aplicaciones. El UR20 no es una excepción: su carga útil de 20 kg y su alcance de 1.750 mm lo convierten en un complemento ideal para aplicaciones que pueden ir desde el paletizado hasta la carga de máquinas.

2ª Edición Publicada Enero 2023.
Especificaciones preliminares sujetas a cambios.

UR20

Especificaciones

Carga útil	20 kgs(44,1 lbs) en todo su rango de trabajo
Alcance	1.750 mm (68,9 in)
Grados de libertad	6 articulaciones giratorias
Programación	Pantalla táctil de 12" con interfaz gráfica de usuario Polyscope
Rendimiento:	
Consumo máximo promedio	750 W
Consumo en régimen de operación moderado	500 W
Seguridad	17 funciones de seguridad
Certificaciones	EN ISO 13849-1, PLd Categoría 3 y EN ISO 10218-1

Rendimiento

Sensor de fuerza, brida de la herramienta	**Fuerza, x-y-z**	**Par, x-y-z**
Rango	200 N	20,0 Nm
Resolución	5,5 N	0,2 Nm
Precisión	10 N	1 Nm

Movimiento

Repetibilidad según la norma ISO 9283	± 0,05 mm

Movimiento de ejes	**Radio de acción**	**Velocidad máxima**
Base	± 360°	± 120°/s
Hombro	± 360°	± 120°/s
Codo	± 360°	± 150°/s
Muñeca 1	± 360°	± 210°/s
Muñeca 2	± 360°	± 210°/s
Muñeca 3	± 360°	± 210°/s

Funciones

Clasificación IP	IP54
Clase ISO 14644-1 Sala limpia	5
Ruido	< 65 dB(A)
Montaje del robot	Cualquier orientación
Puertos de E/S en herramienta	
Entradas digitales	2
Salidas digitales	2
Entradas analógicas	2
Voltaje en E/S de herramienta	12/24 V
Alimentación E/S herramienta	2 A (doble pin), 1 A (pin individual)

Características físicas

Huella	Ø 245 mm; 6 x M10, 60° 105 mm centro
Materiales	Aluminio, plástico, acero
Brida de herramienta	ES ISO-9409-1-80-6-M8
Tipo de conector	M8 | M8 8-pin
Longitud del cable (brazo robótico)	6 m (236 in)
Peso con cable	64 kg (141,1 lb)
Rango de temperatura de funcionamiento*	0-50 °C (32-122 °F)
Humedad	HR del 90 % (sin condensación)

Contacto

COMSISCAL
Comercialización·Sistemas·Calibraciones
C/ San Dalmacio 5, 5-2
P.E. La Resina - 28021 Madrid
Telf: 91 127 03 04
info@comsiscal.es

Consola de programación con 3 posiciones

Especificaciones

Clasificación IP	IP54
Incluido en las certificaciones	EN ISO 10218-1 EN ISO 13849-1
Humedad	HR del 90 % (sin condensación)
Resolución de pantalla	1280 x 800 píxeles

Características físicas

Materiales	Plástico
Tamaño de la consola de programación (An x Al x P)	300 mm x 231 mm x 50 mm (11,8 in x 9,1 in x 1,97 in)
Peso	1,8 kg (3,961 lb) incluido 1 m de cable de la consola de programación
Longitud del cable	4,5 m (177,17 in)

Caja de control

Especificaciones

Clasificación IP	IP44
Clase ISO 14644-1 Sala limpia	6
Rango de temperatura de funcionamiento*	0-50°C (32-122°F)
Humedad	HR del 90 % (sin condensación)
Puertos de E/S	
Entradas digitales	16
Salidas digitales	16
Entradas analógicas	2
Salidas analógicas	2
Entradas digitales en cuadratura	4
E/S de fuente de alimentación	24V, 2A
Comunicación	Modbus TCP PROFINET Ethernet/IP USB 2.0, USB 3.0
Fuente de alimentación	100-240 VAC, 47-440 Hz

**Las velocidades pueden reducirse a temperaturas superiores a 35°C dependiendo del tiempo de ciclo del programa.*

Características físicas

Tamaño de la caja de control (An x Al x P)	460 mm x 449 mm x 254 mm (18,2 in x 17,6 in x 10 in)
Peso	12 kg (26,5 lbs)
Materiales	Acero pulverizado

La caja de control también está disponible en una versión OEM

Curva de carga útil UR20

Solo aplica al montaje vertical normal del robot.

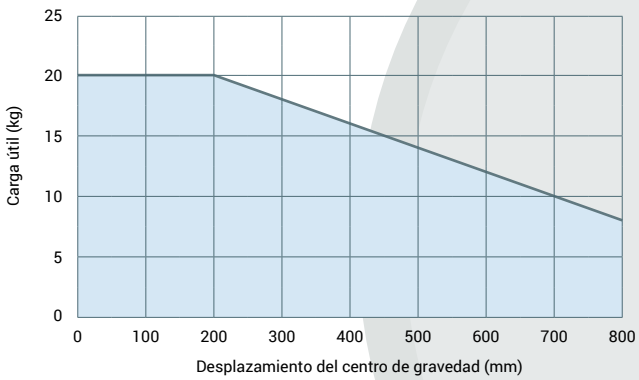

Patrón de orificios recomendado para la base del robot

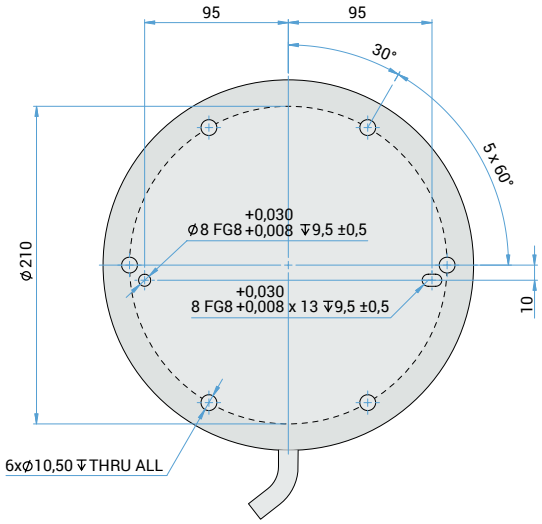

Placa de montaje con pasadores para la base

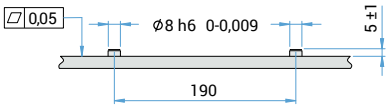

Brida de la herramienta del robot

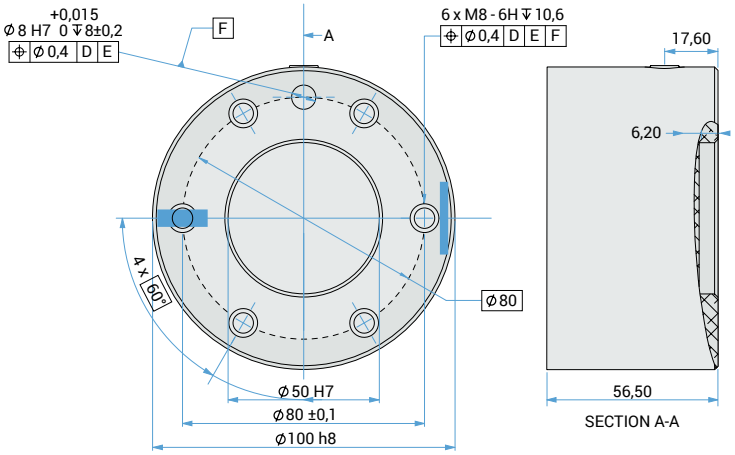

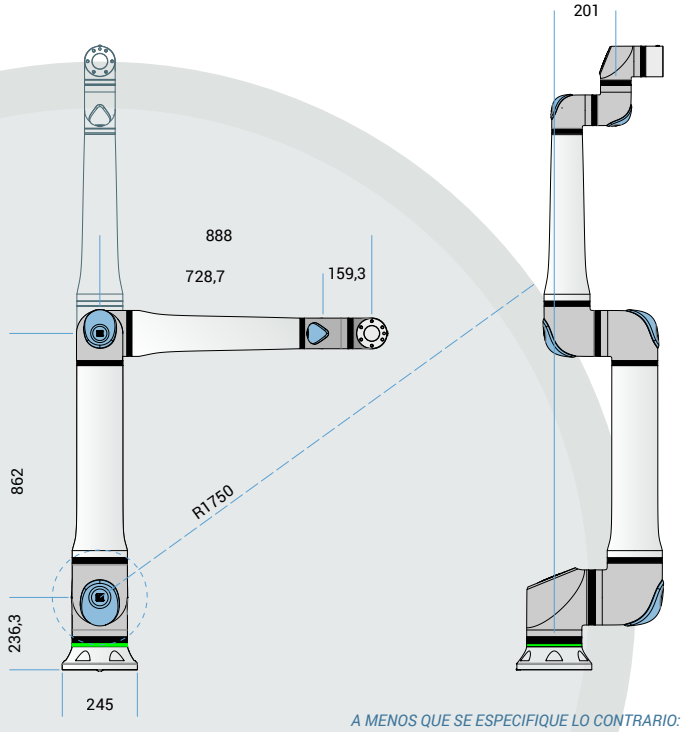

A MENOS QUE SE ESPECIFIQUE LO CONTRARIO: las dimensiones se dan en milímetros. Tolerancia de ± 0,1 mm ± 0,5°